Rossbach
Räder- + Rollentechnik

info@rossbach-rollen.de
www.rossbach-rollen.de

Rad
OUO

- 100 - 800kg
- Durchmesser 65 - 250mm
- Polyamidrad, Gleitlager

Technische Daten

Bestellcode:	OUO 200x50-20-58	**Rad ø in mm:**	200
Tragkraft in kg:	500	**Radbreite in mm:**	50
Durchmesser Bohrung in mm:	20	**Nabenlänge in mm:**	58
Temperaturbereich C° min / max:	-20 : +60	**Norm:**	EN 12532
EAN-Code:	4250217303289		

Radbeschreibung

- Rad aus Polyamid
- Gleitlager

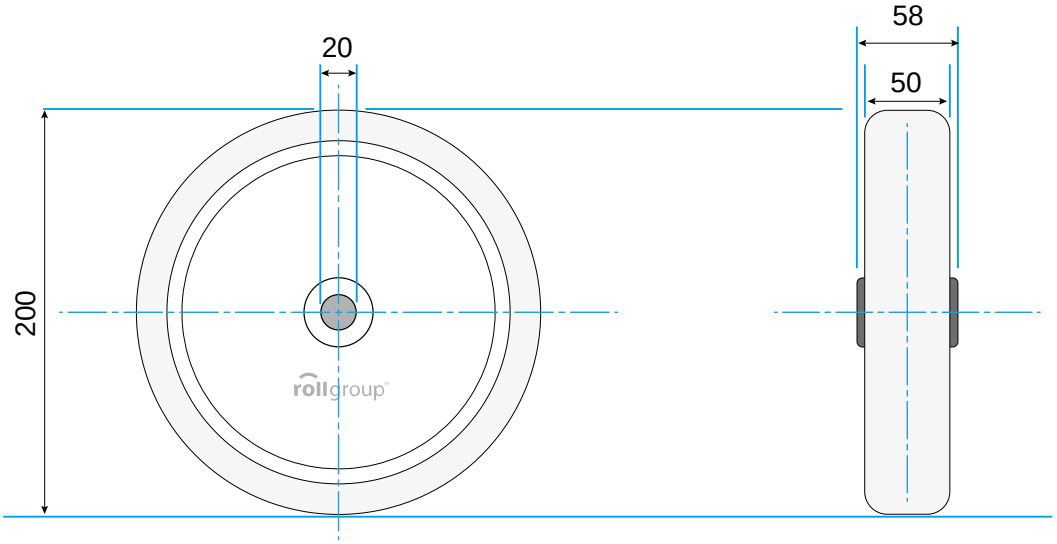

© Rollgroup | Änderungen vorbehalten | Stand 01.2017