Rossbach
Räder- + Rollentechnik

info@rossbach-rollen.de
www.rossbach-rollen.de

Doppel-Lenkrolle

mit Rückenloch und Totalfeststeller

- 70 - 100kg
- Durchmesser 50 - 75mm
- Gehäuse aus Stahlblech
- Polyamidrad, Gleitlager

Technische Daten

Bestellcode:	24N OUO 050 P01	**Rad ø in mm:**	50
Tragkraft in kg:	70	**Radbreite in mm:**	2x 19
Ausladung Rolle in mm:	25,00	**Bauhöhe in mm:**	70
Rückenloch in mm:	11	**Temperaturbereich C° min / max:**	-20 : +80
Norm:	EN 12530	**Laufflächenhärte:**	Shore D 78
EAN-Code:	4250217313400	**Störkreisradius in mm:**	80,00

Gehäusebeschreibung

- Stahlblech verzinkt-chromatiert
- Schwenklager mit zweifachem Kugelkranz
- Radachse verschraubt

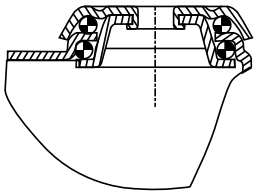

Radbeschreibung

- Rad aus Polyamid
- Gleitlager

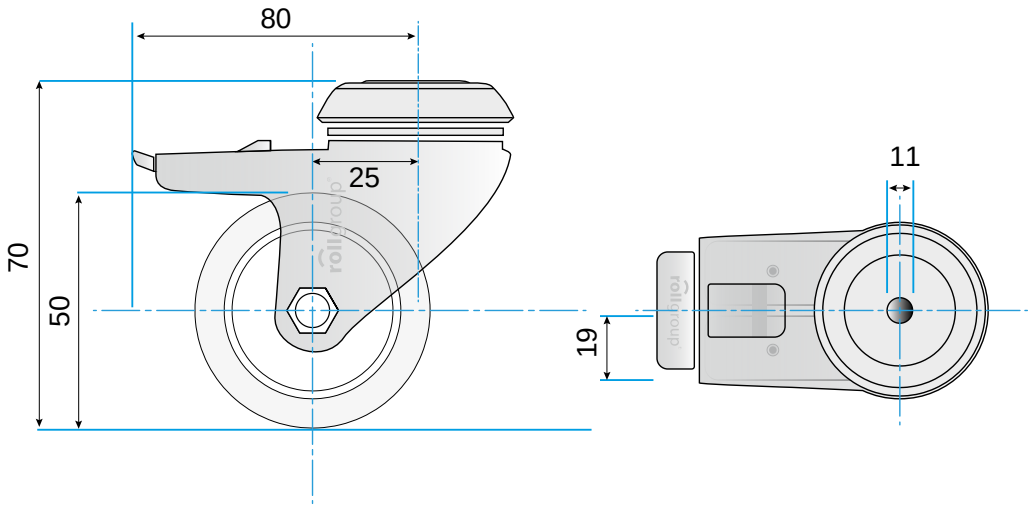

© Rollgroup | Änderungen vorbehalten | Stand 12.2016