Rossbach
Räder- + Rollentechnik

info@rossbach-rollen.de
www.rossbach-rollen.de

Doppel-Bockrolle

mit Anschraubplatte

- 900 - 4400kg
- Durchmesser 100 - 360mm
- Gehäuse in Stahlschweißkonstruktion
- Polyurethanrad, Präzisionskugellager

Technische Daten

Bestellcode:	43B TFP 300 P13	**Rad ø in mm:**	300
Tragkraft in kg:	4.000	**Radbreite in mm:**	2x 75
Plattengröße in mm:	270 x 250	**Schraubloch Abstand in mm:**	230 / 210 x 210 / 160
Schraubloch ø in mm:	17,00	**Bauhöhe in mm:**	415
Temperaturbereich C° min / max:	-20 : +60	**Norm:**	EN 12532
Laufflächenhärte:	Shore A 92	**EAN-Code:**	4250217331787

Gehäusebeschreibung

- Doppelrolle, Stahlschweißkonstruktion, verzinkt-chromatiert
- Radachse verschraubt

Radbeschreibung

- Radkörper aus Guss
- Schmiernippel
- Lauffläche aus Polyurethan
- Präzisionskugellager

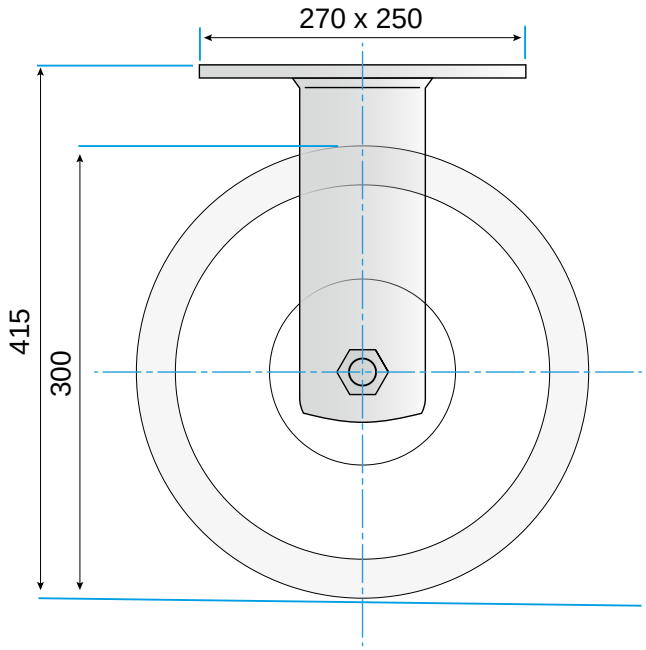

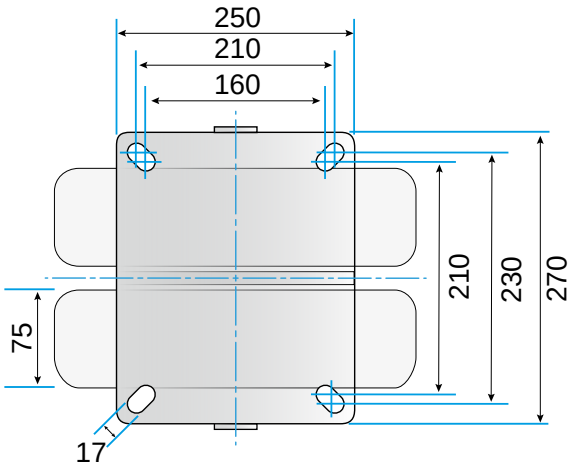

© Rollgroup | Änderungen vorbehalten | Stand 02.2017