Rossbach
Räder- + Rollentechnik

Doppel-Lenkrolle

mit Totalfeststeller

info@rossbach-rollen.de
www.rossbach-rollen.de

- 75 - 100kg
- Durchmesser 75 - 100mm
- Gehäuse aus Polyamid
- Polyurethanrad, Gleitlager
- Lauffläche für alle Böden
- elektrisch leitfähig

Technische Daten

Bestellcode:	16N SXO 100 A06-12 GS RS	**Rad ø in mm:**	100
Tragkraft in kg:	100	**Radbreite in mm:**	2x 10
Ausladung Rolle in mm:	36,50	**Bauhöhe in mm:**	113
Sackloch in mm:	12	**Temperaturbereich C° min / max:**	10 : +40
Norm:	EN 12530	**EAN-Code:**	4250217360879
Störkreisradius in mm:	111,00		

Gehäusebeschreibung

- Gehäuse aus Polyamid
- Rückenlager Gleitlager

Radbeschreibung

- Radkörper aus Polyamid
- Lauffläche aus Polyurethan
- Gleitlager
- elektrisch leitfähig

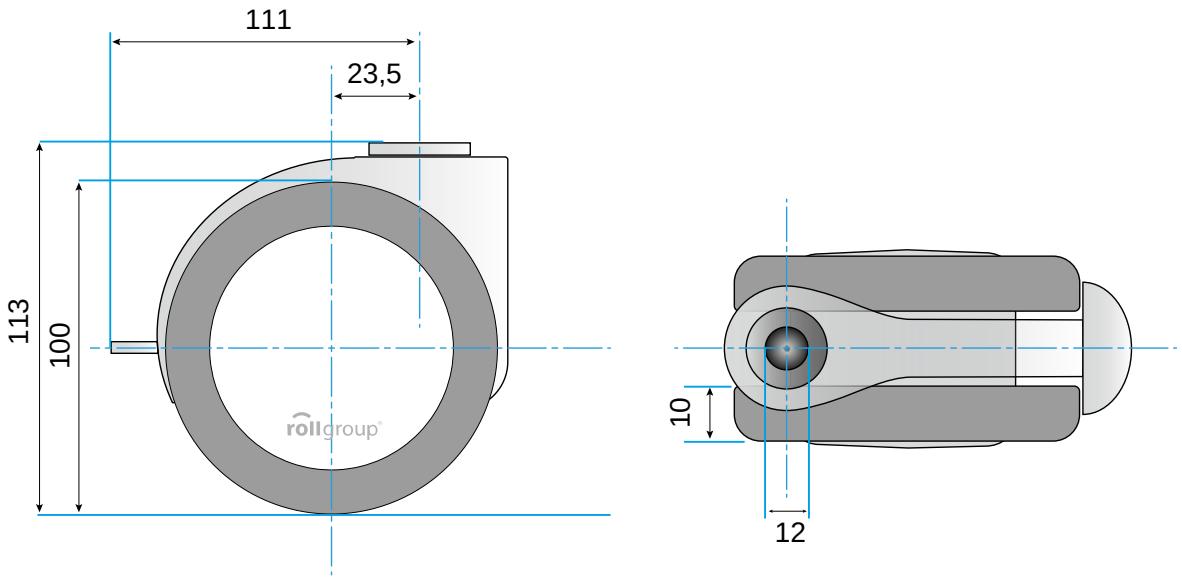

© Rollgroup | Änderungen vorbehalten | Stand 03.2017