Rossbach
Räder- + Rollentechnik

info@rossbach-rollen.de
www.rossbach-rollen.de

Krankenbettenlenkrolle zentral-, total- oder richtungsfeststellbar

mit Zapfen Ø32x50 mm, Schaltnocke sechskant

- 150kg
- Durchmesser 125 - 150mm
- Gehäuse aus Polyamid
- Rad Polyurethan, Präzisionskugellager
- waschbar

Technische Daten

Bestellcode:	27C AUX 125 Z05-32 S30	**Rad ø in mm:**	125
Tragkraft in kg:	150	**Radbreite in mm:**	2x 20
Ausladung Rolle in mm:	40,00	**Bauhöhe in mm:**	158
Norm:	EN 12531	**EAN-Code:**	4250217350535
Zapfendurchmesser ø in mm:	32.00	**Störkreisradius in mm:**	103,00

Gehäusebeschreibung

- Gehäuse aus Polyamid, geschlossen
- Präzisonskugellager im Rückenlager
- quer und längs zur Fahrtrichtung verwendbar
- Feststellfunktion wartungs- und verschleißfrei

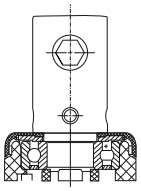

Radbeschreibung

- Radkörper aus Polyamid
- Lauffläche aus Polyurethan
- Farbe grau, spurlos
- Präzisionskugellager abgedichtet

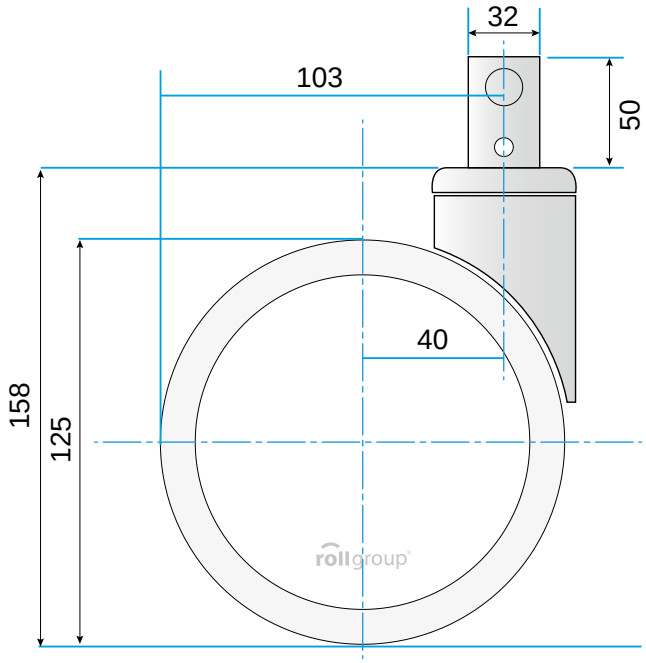

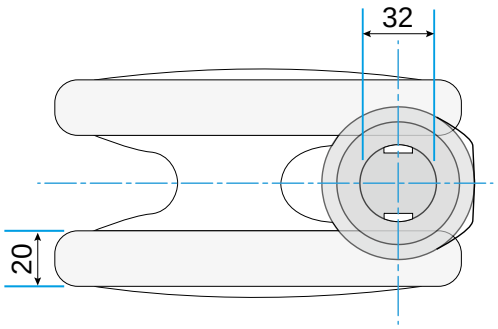

© Rollgroup | Änderungen vorbehalten | Stand 04.2017