Rossbach
Räder- + Rollentechnik

info@rossbach-rollen.de
www.rossbach-rollen.de

Krankenbettenlenkrolle zentral-, totalfeststellbar

mit Zapfen Ø32x50 mm,
Schaltnocke halbrund abgeflacht

- 150kg
- Durchmesser 150mm
- Gehäuse aus Polyamid
- Rad Polyurethan, Präzisionskugellager
- elektrisch leitfähig
- waschbar

Technische Daten

Bestellcode:	26Z SXX 150 Z05-32 D30	**Rad ø in mm:**	150
Tragkraft in kg:	150	**Radbreite in mm:**	42
Ausladung Rolle in mm:	45,00	**Bauhöhe in mm:**	188
Norm:	EN 12531	**EAN-Code:**	4250217350498
Zapfendurchmesser ø in mm:	32.00	**Zapfenlänge in mm:**	50
Störkreisradius in mm:	120,00		

Gehäusebeschreibung

- Gehäuse aus Polyamid, geschlossen
- zwei Präzisonskugellager im Rückenlager
- quer und längs zur Fahrtrichtung verwendbar
- Feststellfunktion wartungs- und verschleißfrei

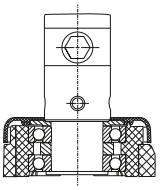

Radbeschreibung

- Radkörper aus Polyamid
- Lauffläche aus Polyurethan
- Farbe grau, spurlos
- Präzisionskugellager abgedichtet
- elektrisch leitfähig

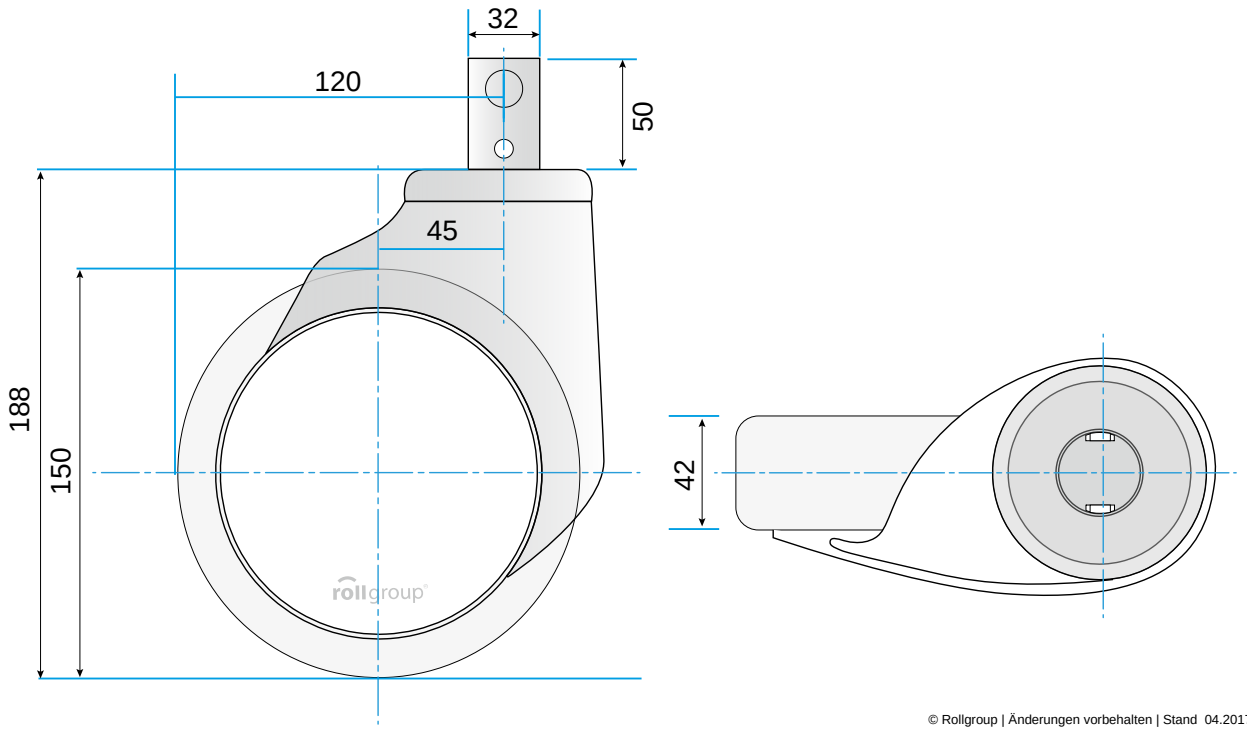

© Rollgroup | Änderungen vorbehalten | Stand 04.2017