Rossbach
Räder- + Rollentechnik

info@rossbach-rollen.de
www.rossbach-rollen.de

Rad

NDR

- 200kg
- Durchmesser 260 - 400mm
- Polyurethan geschäumt, Rollenlager

Technische Daten

Bestellcode:	NDR 400x100-20-75	**Rad ø in mm:**	400
Tragkraft in kg:	200	**Radbreite in mm:**	100
Durchmesser Bohrung in mm:	20	**Nabenlänge in mm:**	75
Temperaturbereich C° min / max:	-40 : +120	**EAN-Code:**	4250217302237
Eigengewicht in kg:	4.00		

Radbeschreibung

- Radkörper aus Stahlblech
- Lauffläche aus geschäumten Polyurethan
- Rollenlager

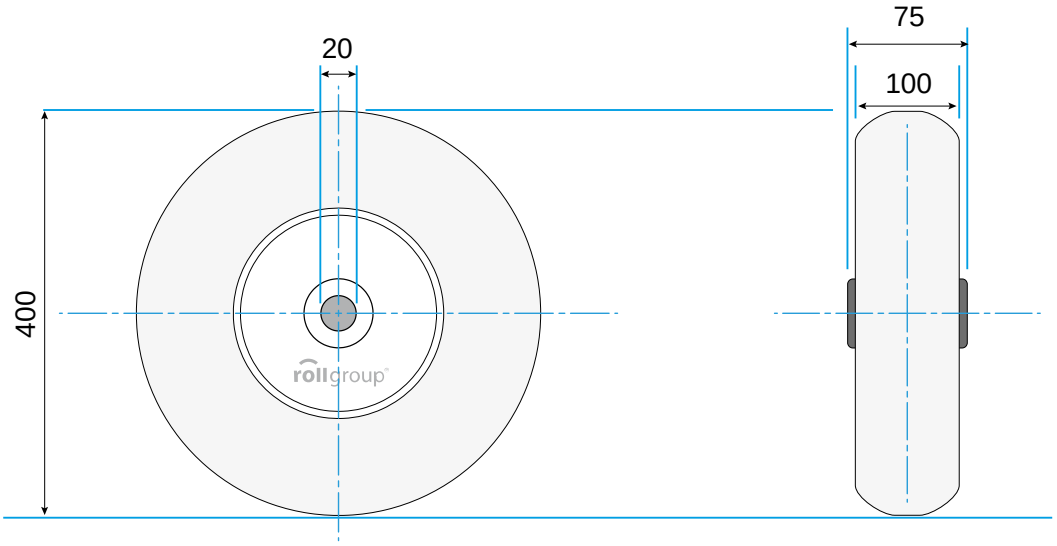

© Rollgroup | Änderungen vorbehalten | Stand 01.2017