Rossbach
Räder- + Rollentechnik

info@rossbach-rollen.de
www.rossbach-rollen.de

Bockrolle

mit Anschraubplatte

- 80 - 205kg
- Durchmesser 80 - 200mm
- Gehäuse aus Stahlblech
- thermoplastisches Gummirad, Gleitlager

Technische Daten

Bestellcode:	31B JPO 080 P06	**Rad ø in mm:**	80
Tragkraft in kg:	80	**Radbreite in mm:**	32
Plattengröße in mm:	102 x 87	**Schraubloch Abstand in mm:**	76 / 80 x 60
Schraubloch ø in mm:	9,00	**Bauhöhe in mm:**	104
Temperaturbereich C° min / max:	-20 : +60	**Norm:**	EN 12532
Laufflächenhärte:	Shore A 85	**EAN-Code:**	4250217321603

Gehäusebeschreibung

- Stahlblech verzinkt-chromatiert
- Radachse verschraubt

Radbeschreibung

- Radkörper aus Polypropylen
- Lauffläche aus thermoplastischem Gummi
- Gleitlager

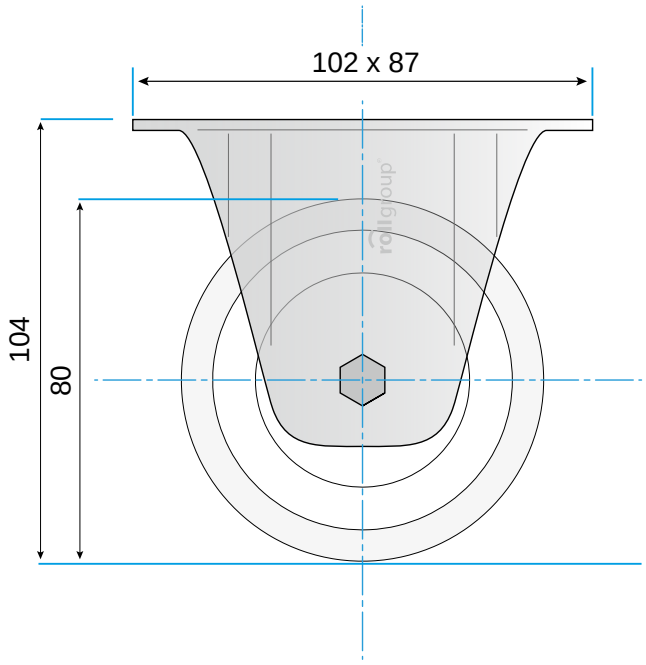

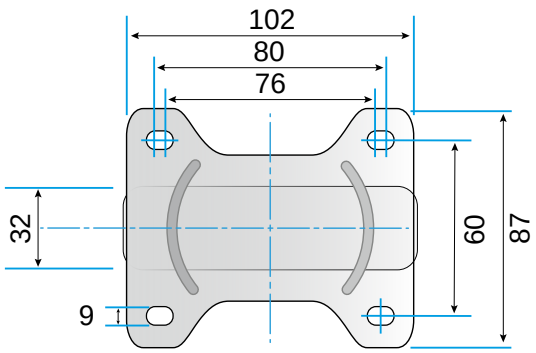

© Rollgroup | Änderungen vorbehalten | Stand 01.2017