Rossbach
Räder- + Rollentechnik

info@rossbach-rollen.de
www.rossbach-rollen.de

Lenkrolle

mit Rückenloch und Totalfeststeller

- 50 - 205kg
- Durchmesser 80 - 200mm
- Gehäuse aus Stahlblech
- Vollgummirad, Rollenlager

Technische Daten

Bestellcode:	31N IDR 100 P01	**Rad ø in mm:**	100
Tragkraft in kg:	70	**Radbreite in mm:**	30
Ausladung Rolle in mm:	38,00	**Bauhöhe in mm:**	124
Rückenloch in mm:	13	**Temperaturbereich C° min / max:**	-20 : +60
Norm:	EN 12532	**EAN-Code:**	4250217323294
Störkreisradius in mm:	117,00		

Gehäusebeschreibung

- Stahlblech verzinkt-chromatiert
- Schwenklager mit zweifachem Kugelkranz
- Schwenklagerschutz
- Radachse verschraubt

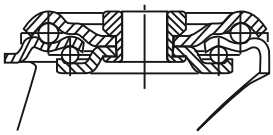

Radbeschreibung

- Radkörper aus Stahlblech
- Lauffläche aus Vollgummi
- Rollenlager

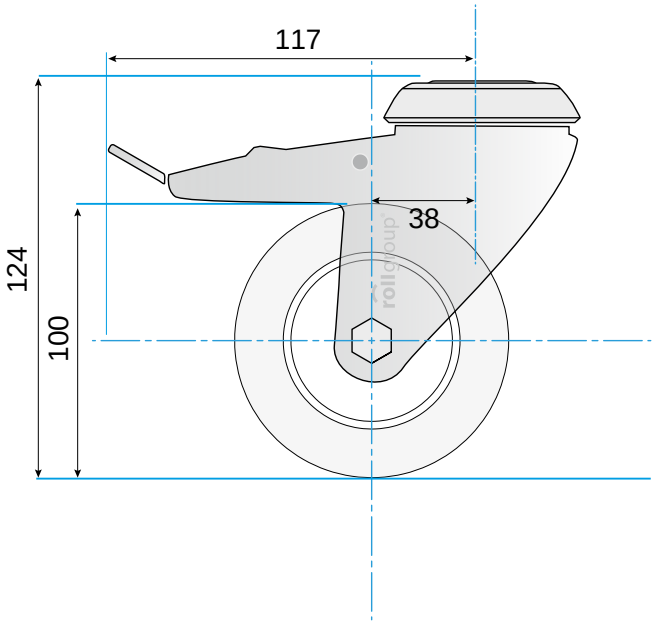

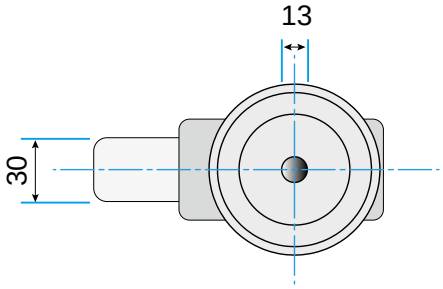

© Rollgroup | Änderungen vorbehalten | Stand 12.2020