Rossbach
Räder- + Rollentechnik

info@rossbach-rollen.de
www.rossbach-rollen.de

Lenkrolle

mit Rückenloch und Totalfeststeller

- 50 - 100kg
- Durchmesser 50 - 150mm
- Gehäuse aus Stahlblech
- Thermoplastisches Gummirad, Gleitlager

Technische Daten

Bestellcode:	21N JPO 075 P01	**Rad ø in mm:**	75
Tragkraft in kg:	75	**Radbreite in mm:**	25
Ausladung Rolle in mm:	24,00	**Bauhöhe in mm:**	100
Rückenloch in mm:	11	**Temperaturbereich C° min / max:**	-20 : +60
Norm:	EN 12530	**Laufflächenhärte:**	Shore A 87
EAN-Code:	4250217310294	**Störkreisradius in mm:**	82,00

Gehäusebeschreibung

- Stahlblech verzinkt-chromatiert
- Schwenklager mit zweifachem Kugelkranz
- Radachse verschraubt

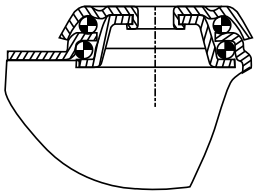

Radbeschreibung

- Radkörper aus Polypropylen
- Lauffläche aus thermoplastischem Gummi
- Gleitlager

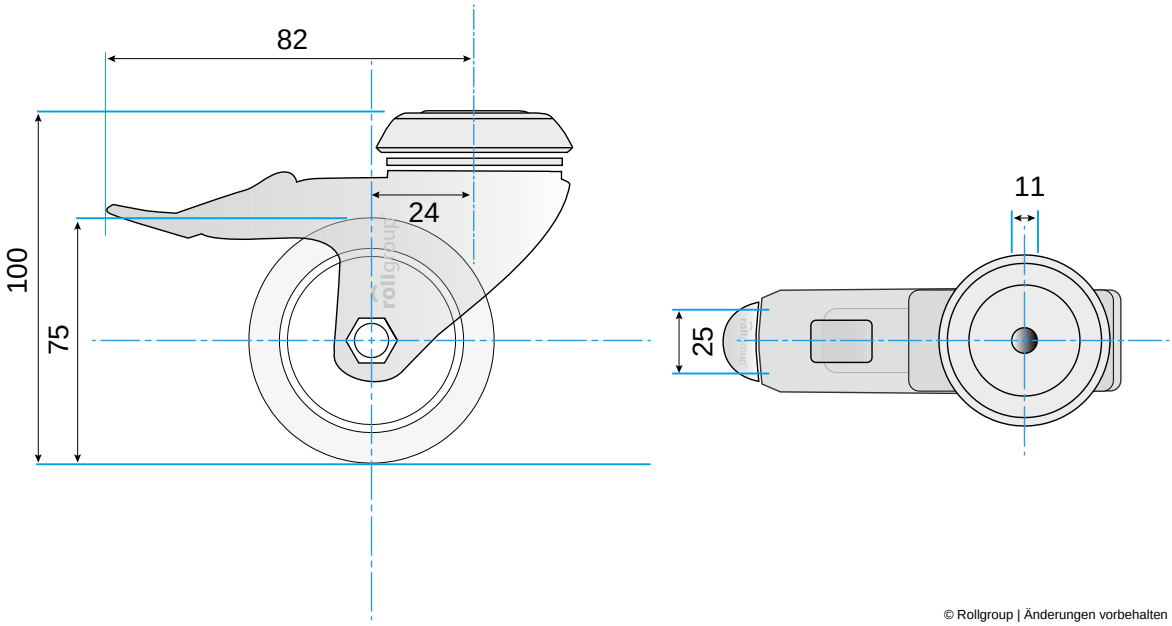

© Rollgroup | Änderungen vorbehalten | Stand 02.1217