Rossbach
Räder- + Rollentechnik

info@rossbach-rollen.de
www.rossbach-rollen.de

Bockrolle

mit Anschraubplatte

- 100 - 150kg
- Durchmesser 80 - 100mm
- Gehäuse aus Stahlblech
- hitzebeständiges Kunststoffrad, Gleitlager

Technische Daten

Bestellcode:	31B OBO 080 P06	**Rad ø in mm:**	80
Tragkraft in kg:	100	**Radbreite in mm:**	35
Plattengröße in mm:	102 x 87	**Schraubloch Abstand in mm:**	76 / 80 x 60
Schraubloch ø in mm:	9,00	**Bauhöhe in mm:**	104
Temperaturbereich C° min / max:	-40 : +280	**Norm:**	EN 12532
EAN-Code:	4250217321634		

Gehäusebeschreibung

- Stahlblech verzinkt-chromatiert
- Radachse verschraubt

Radbeschreibung

- Rad aus Kunststoff
- hitzebeständig -40 °C bis +280 °C
- Gleitlager

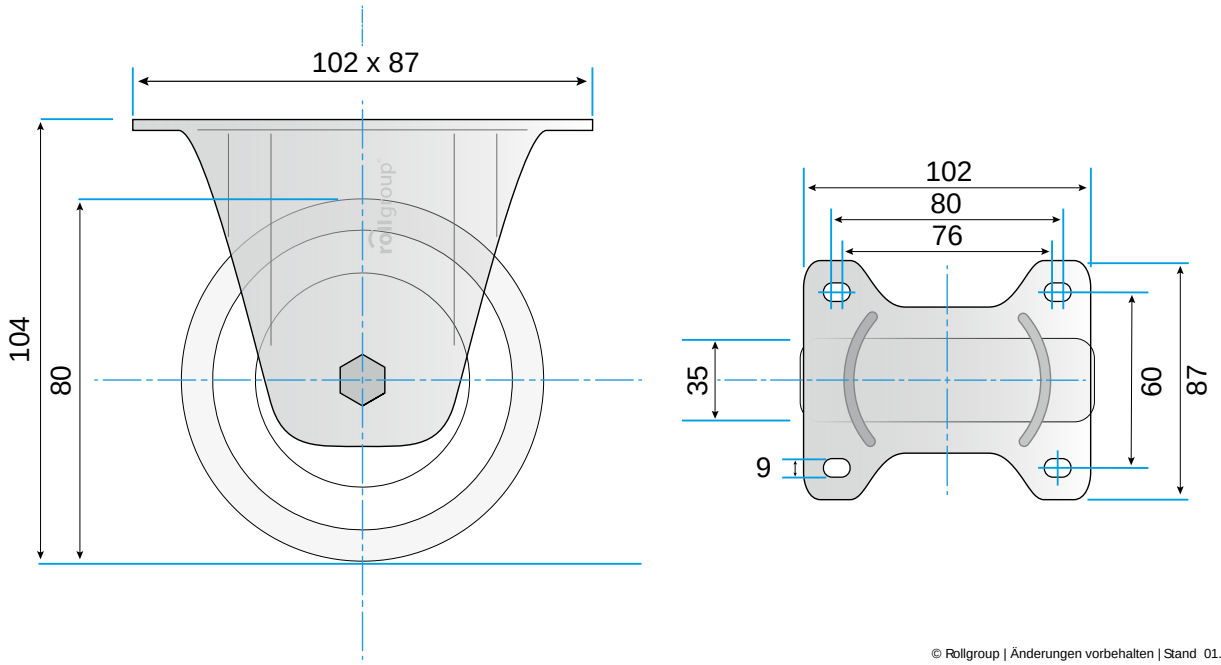

© Rollgroup | Änderungen vorbehalten | Stand 01.2017